FIAT Panda 750 (156A4000) 1985 - 1989

Einstelldaten

Motor (allgemein)

Motor

Motorcode	156A4000	
Hubraum	769	cc
Steuerungsart		
Zahnriemen		
Anzahl Zylinder	4	

Motor (technische Daten)

Motor

Motormanagement (Hersteller und Typ)	Weber 32TLF 11/250	
Zündreihenfolge	1-3-4-2	
Zündungsvorverstellung		
Start	0/133	°/mmHg
Ende	13/306	°/mmHg
Fliehkraftverstellung		
Start	0/1000	°/rpm
Ende	28/4500	°/rpm
Zündzeitpunkt mit Stroboskop (vor OT)	5-9 / 800-900	°/rpm
Widerstand Primärzündspule	3.0 - 3.3	ohms
Widerstand Sekundärzündspule	6660 - 8250	ohms
Ventilspiel		
Kalt		
Einlass	0.30 ± 0.05	mm
Auslass	0.40 ± 0.05	mm
Leerlaufdrehzahl	750 - 800	rpm
Kraftstoffpumpendruck	0.2	bar
Zündkerzen (Hersteller und Typ)	Marelli 7LCR	
Zündkerzen (Hersteller und Typ)	Champion RC9YC	
Zündkerzenkontaktabstand	0.7 - 0.8	mm
Anzahl der Zündkerzen	4	
Kompressionsdruck		
Normal	9.5 - 10.5	bar
Öldruck	3.4 - 3.9	bar/rpm

Emissionswerte

Motor

Einstellschrauben (A = Leerlaufdrehzahl B = CO)

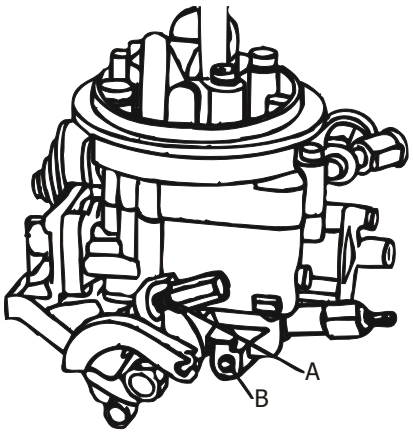

CO-Abgas	1.5 ± 0.5	%
Öltemperatur während der Prüfung	60	°C
CO2	13 - 16	%
HC	300	ppm
O2	0.5 - 2.0	%

Kühlsystem

Motor

Deckeldruck	1.0	bar
Thermostat-Öffnungstemperatur	85 - 89	°C
Lüftereinschalttemperatur	90 - 94	°C

Elektrisch

Starten und Laden

Lichtmaschine	45	A
Batterie	32	Ah
Ampere bei Kaltstart (CCA)	150	A
Batterie	40	Ah
Ampere bei Kaltstart (CCA)	200	A
Einbauort der Batterie		
Motorraum		

Bremsen

Grunddaten

Bremsentestbedingungen (4-Radantrieb)		
Leerlauf ist eingelegt		

Scheibenbremsen vorn

Scheibendurchmesser, vorn	227.0	mm
Scheibendicke, vorn	10.7 - 10.9	mm
Scheibendicke, vorn, minimal	9.0	mm

Trommelbremsen hinten

Trommelbremsen-Durchmesser, hinten	185.24 - 285.53	mm
Trommelbremsen-Durchmesser, hinten, maximal	186.83	mm

Lenkung und Radgeometrie

Aufhängung

Vorspur, vorn	2 ± 2	mm
Radsturz, vorn	1°00' ± 30'	°
Nachlauf, vorn	2°30' ± 30'	°

Räder und Bereifung

Räder und Bereifung

Reifengröße	135 R13	
Reifendruck vorn	1.8	bar
Reifendruck hinten	2.0	bar

Füllmengen

Motor

Ölwanne, einschließlich Filter	3.75	l
Kühlsystem	5.2	l

Grunddaten

Bremsanlage	1.0	l

(Schaltgetriebe)

Schaltgetriebe		
Getriebefüllmenge	2.4	l

Anzugsdrehmomente

Motor

Hinweis: Dehnschrauben und selbstsichernde Muttern immer erneuern

Zylinderkopf

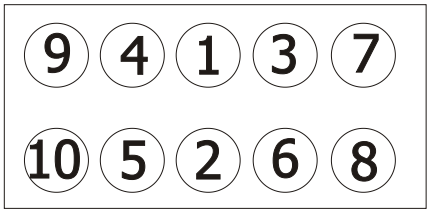

Stufe 1	30	Nm
Stufe 2	90	°
Stufe 3	90	°
Zündkerzen	25 - 30	Nm

(Schaltgetriebe)

Schaltgetriebe-Einfüllschraube	46	Nm
Schaltgetriebe-Ablassschraube	46	Nm

Aufhängung

Vordere Antriebswelle an Radlagergehäuse	216	Nm

Aufhängung: Siehe 'Technische Zeichnungen'

Räder und Bereifung

Radmuttern	86	Nm